Perforatrice Idraulica • Hydraulic Drilling

BERETTA T26

BERETTA T26

Caratteristiche tecniche	Technical data		U.M. - U.S.A.
MOTORE DIESEL	**DIESEL ENGINE**		
tipo	type	PERKINS 404D.22T	silenced
potenza	power	44 Kw	60 HP
CARRO CINGOLATO	**CRAWLERS**		
velocità	speed	0 - 3 km/h	0 - 1,86 mph
pendenza massima superabile	max gradeability	55%	55%
pressione specifica al suolo	ground bearing pressure	3,0 N/cm2	4,35 PSI
larghezza pattini	shoe width	230 mm	9,06 in
larghezza carro cingolato	wide fixed crawlers	1000 mm	39,37 in
SLITTA	**MAST**		
lunghezza slitta	mast lenght	2465-2965 mm	97,05-116,7 in
corsa carrello testa rotazione	stroke of rotary head	1760-2260 mm	69,3-88,9 in
tiro-spinta massimo motoriduttore	ratiomor pull-push	35,0 KN	7716 lb
TESTA ROTAZIONE STANDARD "22 2V"	**"22 2V" STANDARD ROTARY HEAD**		
numero marce	speed number	2	2
I marcia - coppia max	I speed - max torque	400 daNm	2950 lb ft
I marcia - giri max	I speed - speed	0 - 45 rpm	0 - 45 rpm
II marcia - coppia max	II speed - max torque	200 daNm	1475 lb ft
II marcia - giri max	II speed - speed	0 - 90 rpm	0 - 90 rpm
III marcia (optional) - coppia max	III speed (optional) - max torque	80 daNm	590 lb ft
III marcia (optional) - giri max	III speed (optional) - speed	0 - 180 rpm	0 - 180 rpm
corsa spostamento laterale	sideways travel stroke	300 mm	11,80 in
nota: a richiesta si possono avere diverse coppie e numeri di giri	other performances upon request		
nota: a richiesta coppia di 500 daNm per la testa di rotazione	upon request rotary head with torque of 500 KN (3687 lb ft)		
MORSA SEMPLICE - STANDARD	**SIMPLE CLAMP - STANDARD**		
diametri bloccaggio	blocking diameter	50 - 219 mm	1,96 - 8,62 in
forza di chiusura	clamping force	140 KN	30864 lb
MORSA DOPPIA - OPTIONAL	**DOUBLE CLAMP - OPTIONAL**		
diametri bloccaggio	blocking diameter	50 - 219 mm	1,96 - 8,62 in
forza di chiusura	clamping force	140 KN	30864 lb
coppia di svitamento	break-out torque	19 KNm	13768 lb ft
ARGANO - OPTIONAL	**WINCH - OPTIONAL**		
diametro fune	rope diameter	7 mm	0,275 in
capacità fune	rope capacity	50 m	164 ft
tiro massimo	max line pull	600 kg	1323 lb
ALTRI OPTIONALS	**OTHER OPTIONALS**		
martello idraulico esterno	external hydraulic hammer		
pompa scarotatrice	sample ejection pump		
pompa dell'acqua	water pump		
pompa fango a vite	screz mud pump		
pompa cemento	concrete mud pump		
IMPIANTO IDRAULICO	**HYDRAULIC SYSTEM**		
nr.2 pompe a ingranaggi standard	no. 2 standard gear pumps		
pompa nr. 1	pump no. 1	95 l/m	24,7 gal/min
pompa nr. 2	pump no. 2	55 l/m	14,3 gal/min
pressione massima	max pressure	200 BAR	2845 PSI
PESO TOTALE MACCHINA	**TOTAL MACHINE WEIGHT**	2350 kg	5170 lb

BERETTA migliora costantemente i suoi prodotti
riservandosi il diritto di apportare qualsiasi modifica senza preavviso nè responsabilità
BERETTA continuosly improves its products
reservong the right to modify data without advance notice decling any responsability
Revisione depliant N. 0 - Aprile 2010 / Brochure revision N. 0 - April 2010

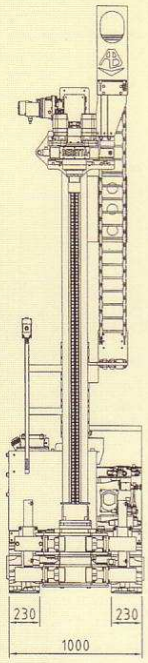

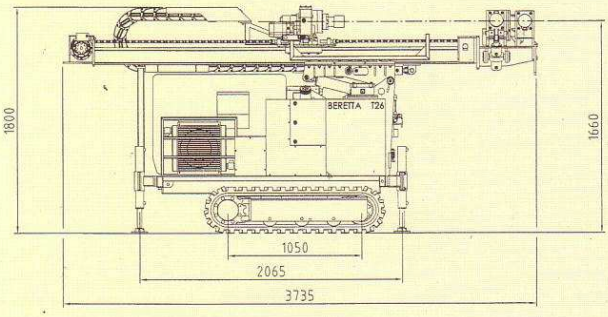

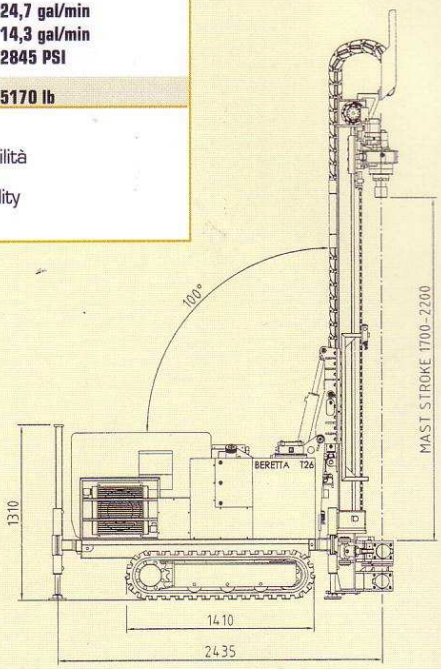

Beretta Alfredo s.r.l.
20045 BESANA IN BRIANZA (MB) - ITALIA - Via Vignareto, 10
Tel. +39 (0)362 99.53.80 r.a. - Fax +39 (0)362 99.57.08
www.berettaalfredo.it - e.mail: info@berettaalfredo.it

ICIM ISO 9001 - Cert. n. 1323 CISQ IQNet

T26 Drill Rig

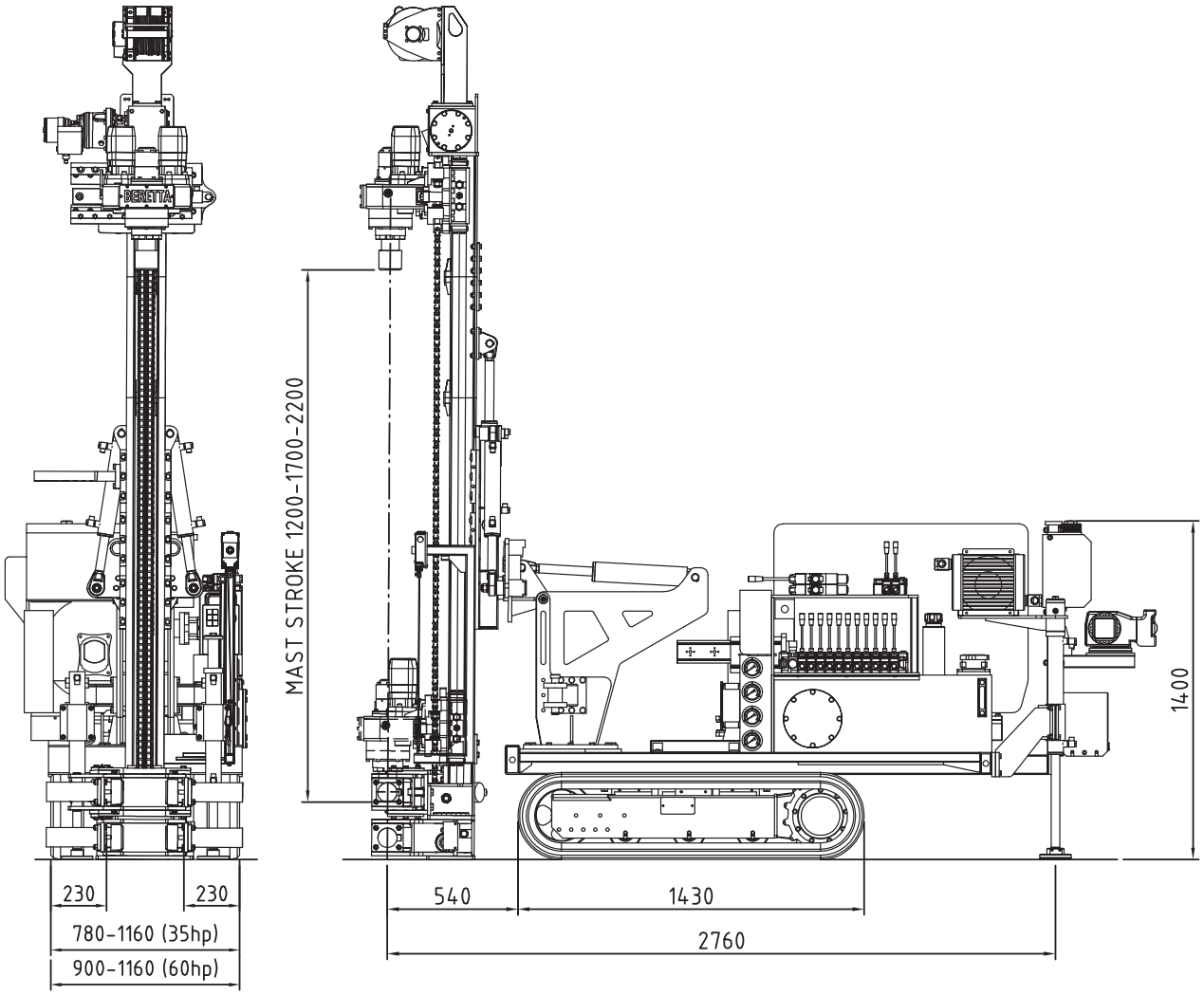

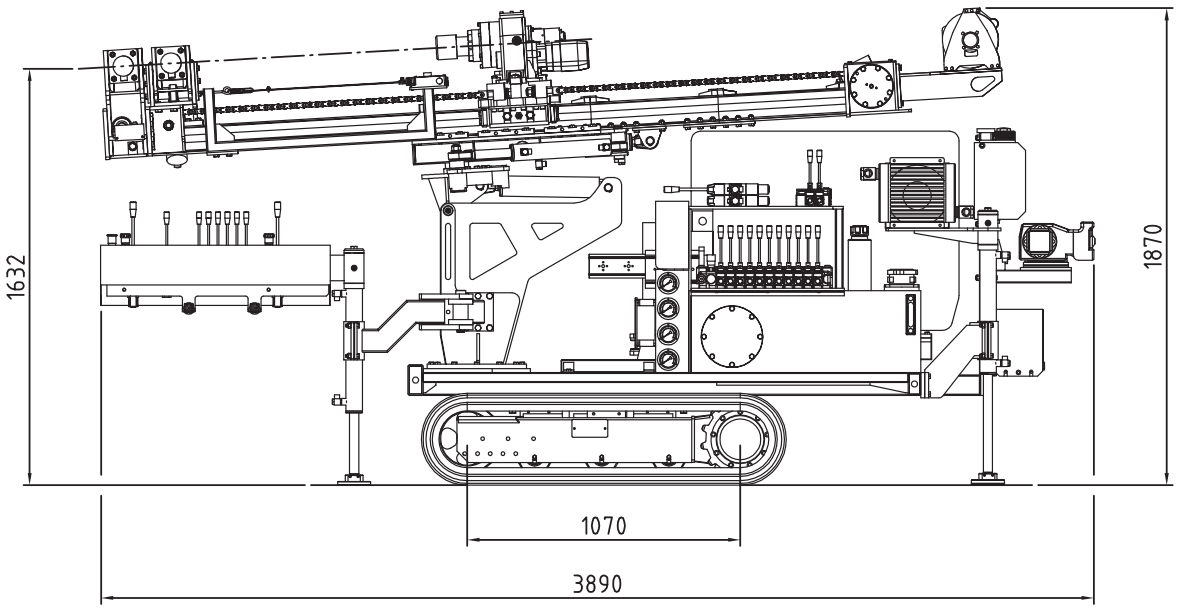

Beretta Alfredo s.r.l. - Via Vignareto, 10 - 20842 Besana Brianza (MB) - Italy
tel. +39-0362-995380 fax. +39-0362-995708 www.berettaalfredo.it

BERETTA T26 drill rig width 1200

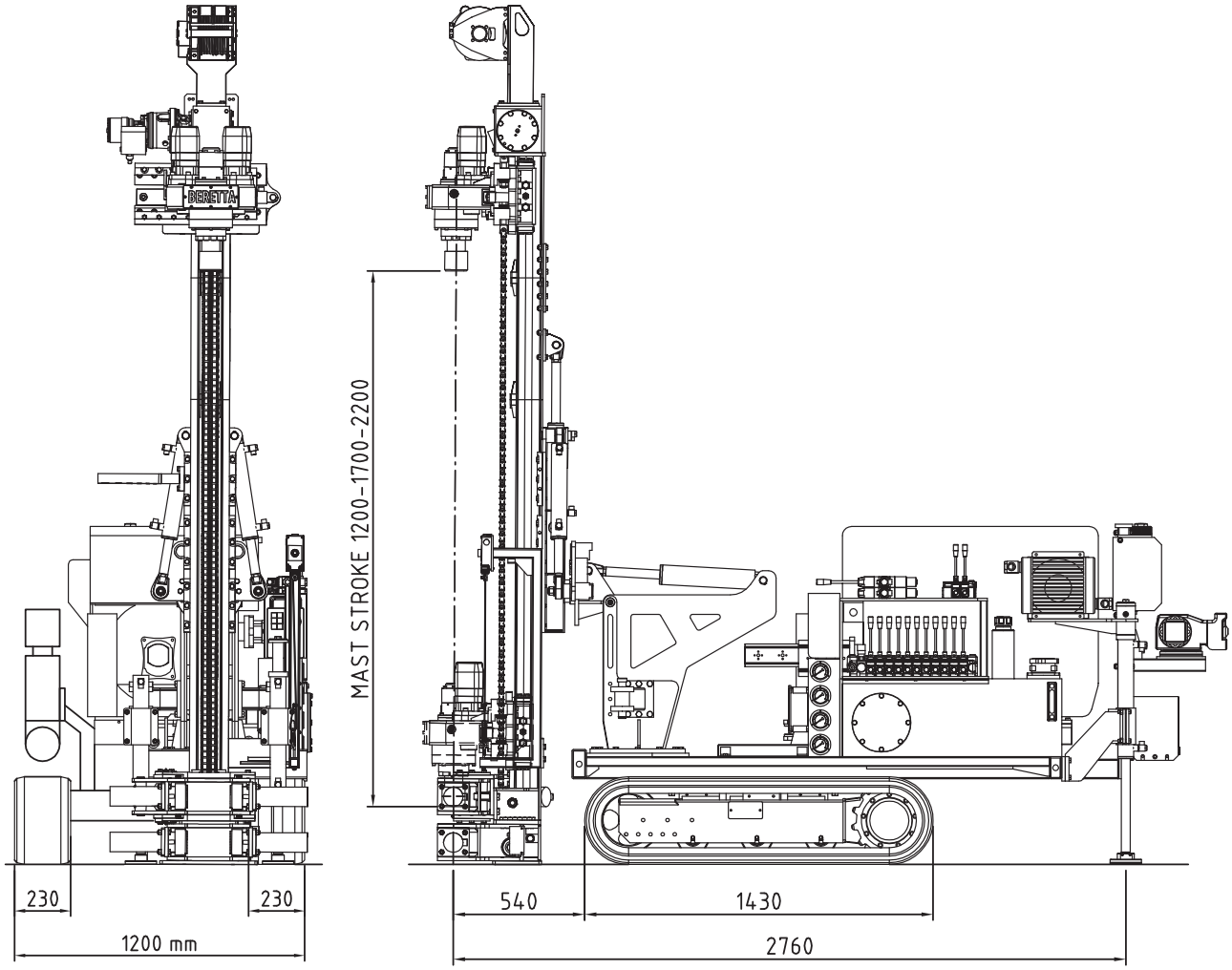

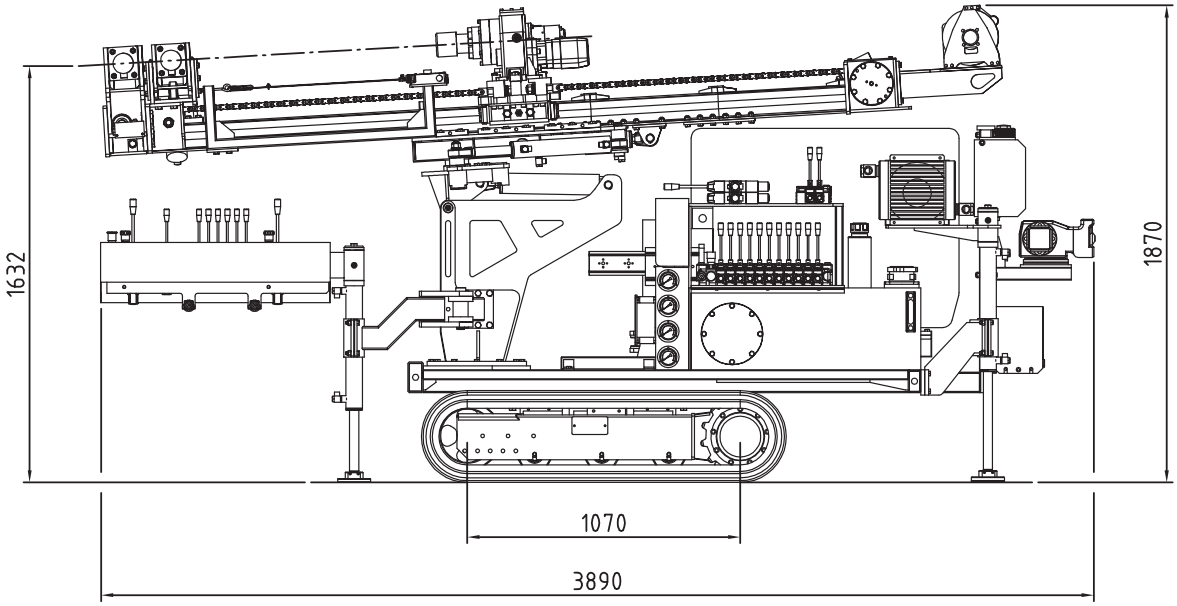

Beretta Alfredo s.r.l. - Via Vignareto, 10 - 20842 Besana Brianza (MB) - Italy
tel. +39-0362-995380 fax. +39-0362-995708 www.berettaalfredo.it

BERETTA ALFREDO s.r.l. - Via Vignareto, 10 - 20842 Besana in Brianza (MB) - ITALIA
tel. +39 0362 995380 fax. +39 0362 995708 www.berettaalfredo.it info@berettaalfredo.it

T25 & T26 - DRILLING INSIDE THE BUILDINGS

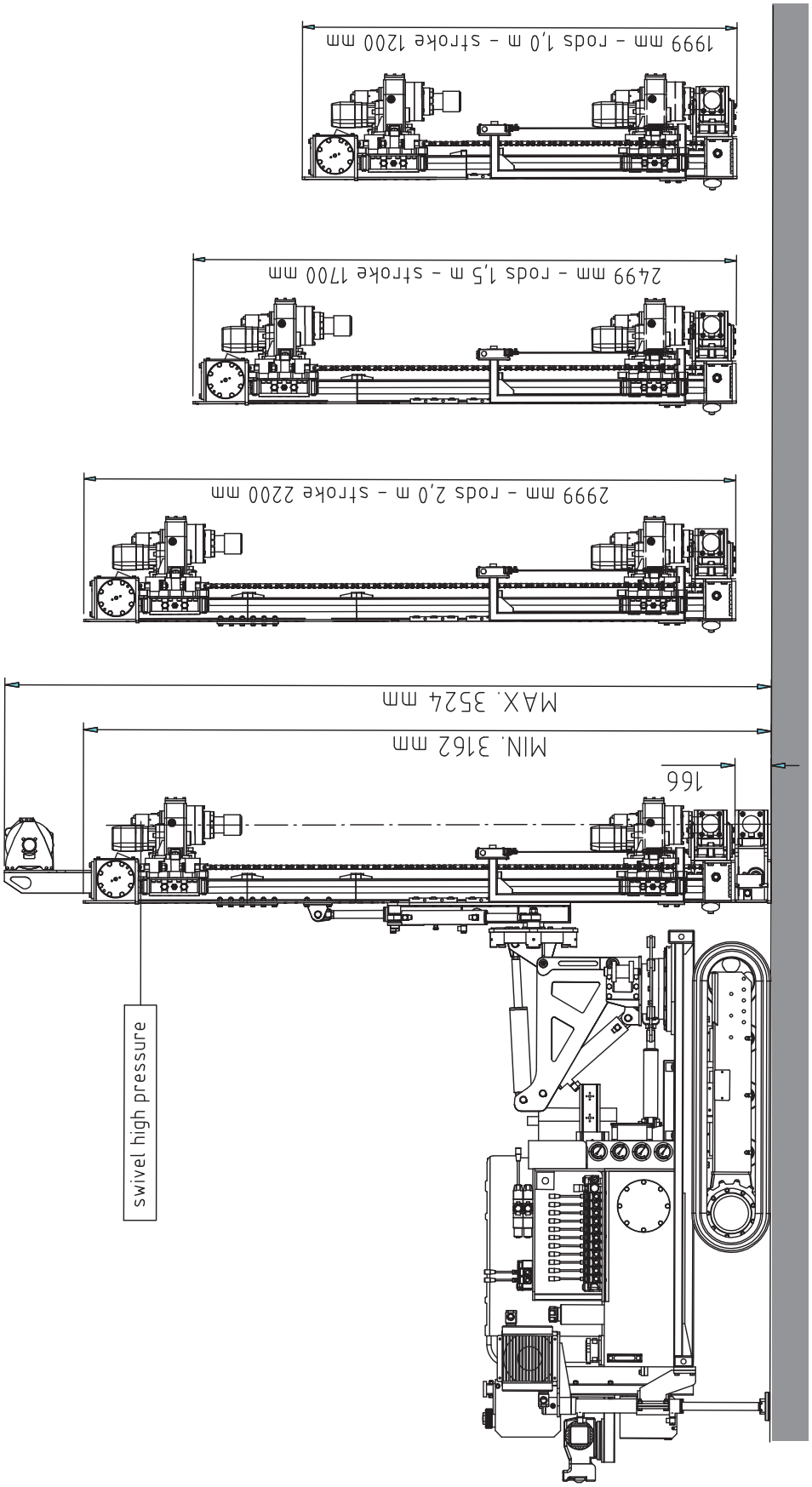

24-2V

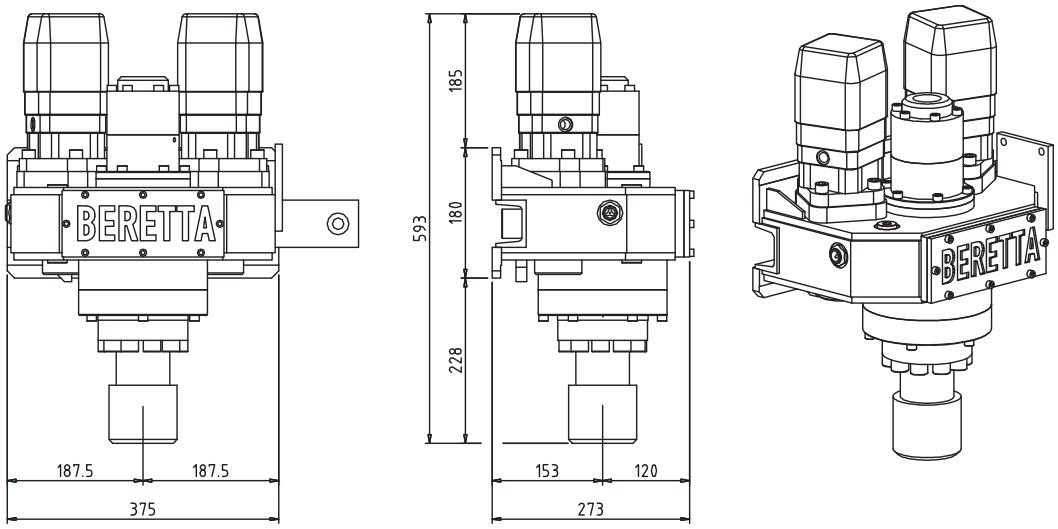

TECHNICAL DATA

	(A)			(B)			(C)			(D)		
SPEED	daNm	lb ft	RPM	daNm	lb ft	RPM	daNm	lb ft	RPM	daNm	lb ft	RPM
1°	139	1026	171	160	1181	137	210	1550	104	258	1904	84
2°	70	517	343	80	590	274	105	775	208	129	952	168
3° optional	28	207	600	32	236	515	42	310	391	51	376	316
	(E)			(F)			(G)			(H)		
SPEED	daNm	lb ft	RPM	daNm	lb ft	RPM	daNm	lb ft	RPM	daNm	lb ft	RPM
1°	320	2362	67	400	2952	54	485	3579	45	520	3838	34
2°	160	1181	134	200	1476	108	242	1786	90	260	1919	68
3° optional	65	480	250	80	590	203	97	716	168	104	768	127

ROTARY PERFORMANCES - for T25 and T26 with 60 HP engine

portata olio / max oil feed = 75 l/min (19,80 gal/min)

pressione massima / max working pressure = 200 bar (2845 PSI)

peso totale / total weight = 105 kg (230 lb)

BERETTA migliora costantemente i suoi prodotti riservandosi il diritto di apportare qualsiasi modifica senza preavviso nè responsabilità
BERETTA continuosly improves its products reservong the right to modify data without advance notice decling any responsability
Revisione depliant N. 2 - Ottobre 2007 / Brochure revision N. 2 - October 2007

Beretta Alfredo s.r.l.
20045 BESANA IN BRIANZA (MI) - ITALIA - Via Vignareto, 10
Tel. (0362) 99.53.80 r.a. - Fax (0362) 99.57.08
www.berettaalfredo.it - e.mail: info@berettaalfredo.it

ICIM ISO 9001 - Cert n. 1323 CISQ IQNet

Disegni tecnici • Technical drawings

23-4V

BERETTA

Hydraulic Rotary Head for coring (top drive)

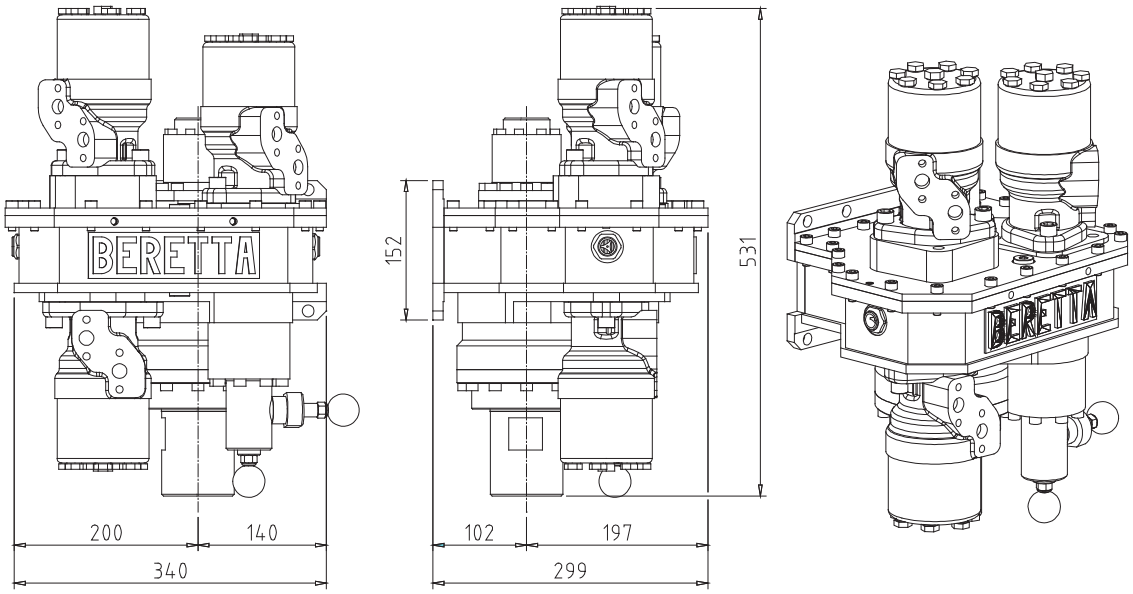

TECHNICAL DATA: oil flow 70 l/min - pressure 200 bar - weight 95 kg

	(A)			(B)			(C)			(D)		
SPEED	daNm	lb ft	RPM	daNm	lb ft	RPM	daNm	lb ft	RPM	daNm	lb ft	RPM
1°	**220**	1624	**100**	**235**	1734	**94**	**257**	1897	**86**	**281**	2074	**78**
2°	**187**	1380	**120**	**195**	1439	**114**	**206**	1520	**108**	**218**	1609	**101**
3°	**64**	472	**350**	**80**	590	**280**	**102**	753	**218**	**126**	930	**175**
4°	**32**	236	**700**	**40**	295	**560**	**51**	376	**437**	**63**	465	**350**
	(E)			(F)			(G)			(H)		
SPEED	daNm	lb ft	RPM	daNm	lb ft	RPM	daNm	lb ft	RPM	daNm	lb ft	RPM
1°	**315**	2325	**70**	**355**	2620	**62**	**450**	3321	**49**	**500**	3690	**44**
2°	**235**	1734	**94**	**255**	1882	**87**	**323**	2384	**68**	**373**	2753	**59**
3°	**160**	1181	**140**	**200**	1476	**111**	**254**	1875	**87**	**254**	1875	**87**
4°	**80**	590	**280**	**200**	1476	**222**	**127**	937	**175**	**127**	937	**175**

BERETTA migliora costantemente i suoi prodotti riservandosi il diritto di apportare qualsiasi modifica senza preavviso nè responsabilità
BERETTA continuosly improves its products reservong the right to modify data without advance notice decling any responsability
Revisione depliant N. 2 - Ottobre 2007 / Brochure revision N. 2 - October 2007

Beretta Alfredo s.r.l.
20045 BESANA IN BRIANZA (MI) - ITALIA - Via Vignareto, 10
Tel. (0362) 99.53.80 r.a. - Fax (0362) 99.57.08
www.berettaalfredo.it - e.mail: info@berettaalfredo.it

ICIM
ISO 9001 - Cert n. 1323
CISQ
IQNet

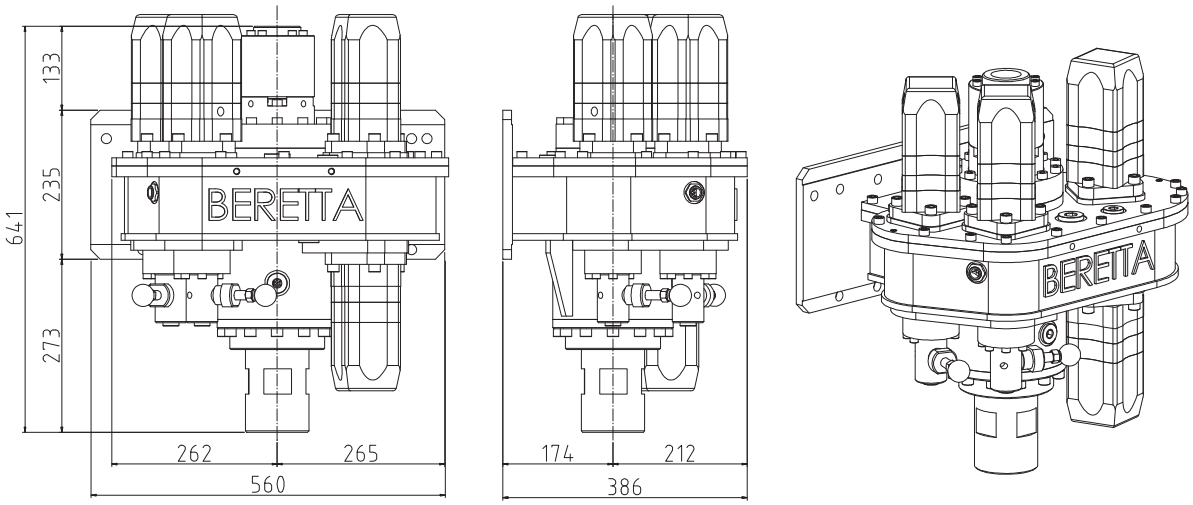

TOTAL WEIGHT = 210 kg (462 lb)

TECHNICAL DATA: OIL FLOW 120 L/MIN, MAX PRESSURE 215 BAR

	(A)			(B)			(C)		
SPEED	daNm	lb ft	RPM	daNm	lb ft	RPM	daNm	lb ft	RPM
1st	414	3055	46	501	3697	38	568	4192	34
2nd	323	2384	52	410	3026	46	422	3114	45
3rd	128	945	150	138	1018	138	205	1513	93
4th	37	273	500	47	347	405	59	435	324
	(D)			(E)			(F)		
SPEED	daNm	lb ft	RPM	daNm	lb ft	RPM	daNm	lb ft	RPM
1st	620	4576	30	742	5476	25	836	6170	23
2nd	438	3232	43	456	3365	42	550	4059	34
3rd	256	1889	74	380	2804	50	474	3498	40
4th	75	554	254	94	694	202	188	1387	100

ROTARY PERFORMANCES - for T25, T26

portata olio / max oil feed = 60 l/min (31,20 gal/min)

pressione massima / max working pressure = 215 bar (3057 PSI)

BERETTA migliora costantemente i suoi prodotti riservandosi il diritto di apportare qualsiasi modifica senza preavviso nè responsabilità
BERETTA continuosly improves its products reservong the right to modify data without advance notice decling any responsability
Revisione depliant N. 2 - Ottobre 2007 / Brochure revision N. 2 - October 2007

Beretta Alfredo s.r.l.
20045 BESANA IN BRIANZA (MI) - ITALIA - Via Vignareto, 10
Tel. (0362) 99.53.80 r.a. - Fax (0362) 99.57.08
www.berettaalfredo.it - e.mail: info@berettaalfredo.it

ICIM
ISO 9001 - Cert n. 1323
CISQ
IQNet

43-4V

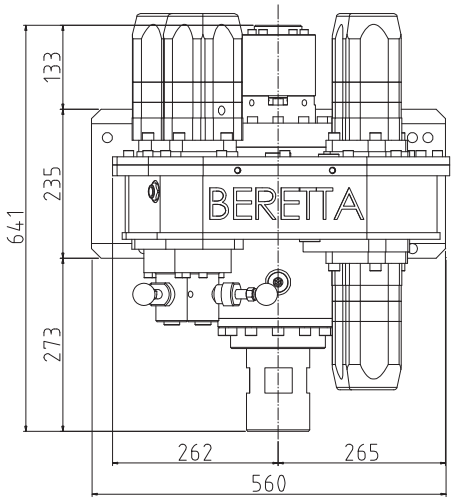

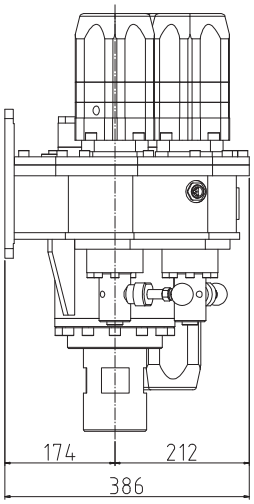

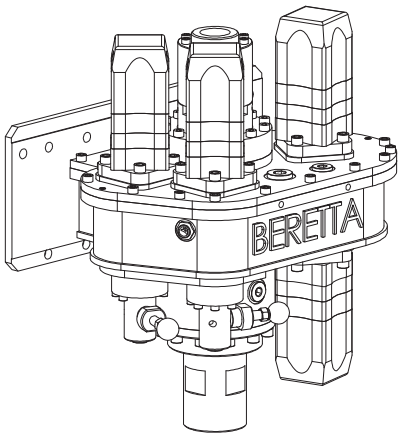

TECHNICAL DATA

	(A)			(B)			(C)		
SPEED	daNm	lb ft	RPM	daNm	lb ft	RPM	daNm	lb ft	RPM
1st	414	3055	92	501	3697	76	568	4192	67
2nd	323	2384	101	410	3026	93	422	3114	90
3rd	128	945	300	138	1018	276	205	1513	186
4th	37	273	1000	47	347	810	59	435	648

	(D)			(E)			(F)		
SPEED	daNm	lb ft	RPM	daNm	lb ft	RPM	daNm	lb ft	RPM
1st	620	4576	61	742	5476	51	836	6170	45
2nd	438	3232	87	456	3365	83	550	4059	69
3rd	256	1889	148	380	2804	100	474	3498	80
4th	75	554	508	94	694	405	188	1387	202

ROTARY PERFORMANCES - for T25, T26, T35, T41, T43, T44, T46

portata olio / max oil feed = 120 l/min (31,20 gal/min)

pressione massima / max working pressure = 215 bar (3057 PSI)

peso totale / total weight = 210 kg (462 lb)

BERETTA migliora costantemente i suoi prodotti riservandosi il diritto di apportare qualsiasi modifica senza preavviso nè responsabilità
BERETTA continuosly improves its products reservong the right to modify data without advance notice decling any responsability
Revisione depliant N. 2 - Ottobre 2007 / Brochure revision N. 2 - October 2007

Beretta Alfredo s.r.l.
20045 BESANA IN BRIANZA (MI) - ITALIA - Via Vignareto, 10
Tel. (0362) 99.53.80 r.a. - Fax (0362) 99.57.08
www.berettaalfredo.it - e.mail: info@berettaalfredo.it

ICIM
ISO 9001 - Cert n. 1323
CISQ
IQNet

ETTA T26
10.08.2012 17:49

BERETTA
T26

BERETTA
T26