43-4V

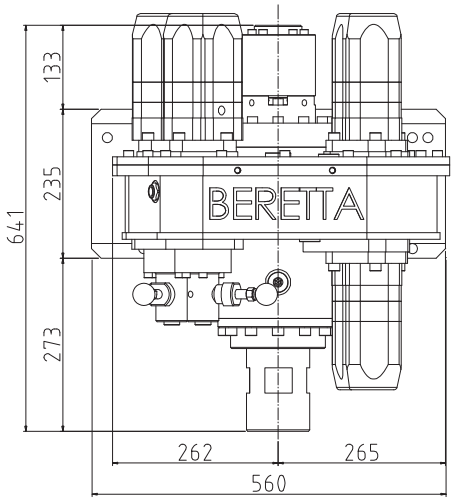

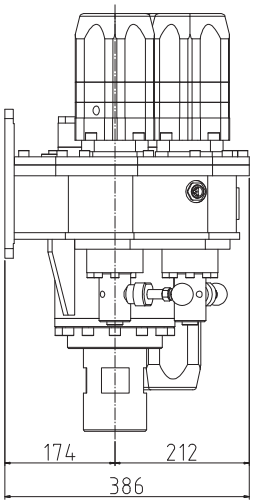

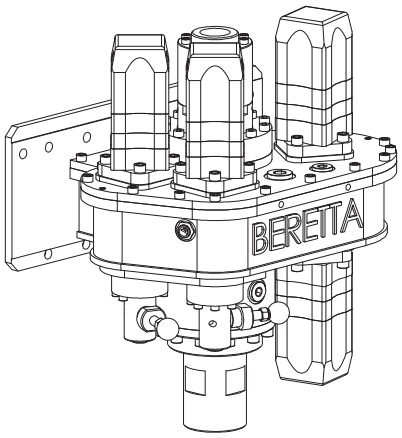

TECHNICAL DATA

	(A)			(B)			(C)		
SPEED	daNm	lb ft	RPM	daNm	lb ft	RPM	daNm	lb ft	RPM
1st	414	3055	92	501	3697	76	568	4192	67
2nd	323	2384	101	410	3026	93	422	3114	90
3rd	128	945	300	138	1018	276	205	1513	186
4th	37	273	1000	47	347	810	59	435	648

	(D)			(E)			(F)		
SPEED	daNm	lb ft	RPM	daNm	lb ft	RPM	daNm	lb ft	RPM
1st	620	4576	61	742	5476	51	836	6170	45
2nd	438	3232	87	456	3365	83	550	4059	69
3rd	256	1889	148	380	2804	100	474	3498	80
4th	75	554	508	94	694	405	188	1387	202

ROTARY PERFORMANCES - for T25, T26, T35, T41, T43, T44, T46

portata olio / max oil feed = 120 l/min (31,20 gal/min)

pressione massima / max working pressure = 215 bar (3057 PSI)

peso totale / total weight = 210 kg (462 lb)

BERETTA migliora costantemente i suoi prodotti riservandosi il diritto di apportare qualsiasi modifica senza preavviso nè responsabilità
BERETTA continuosly improves its products reservong the right to modify data without advance notice decling any responsability
Revisione depliant N. 2 - Ottobre 2007 / Brochure revision N. 2 - October 2007

Beretta Alfredo s.r.l.
20045 BESANA IN BRIANZA (MI) - ITALIA - Via Vignareto, 10
Tel. (0362) 99.53.80 r.a. - Fax (0362) 99.57.08
www.berettaalfredo.it - e.mail: info@berettaalfredo.it

ICIM
ISO 9001 - Cert n. 1323
CISQ
IQNet