Perforatrice Idraulica • Hydraulic Drilling

BERETTA® T44

BERETTA® T44

Caratteristiche tecniche	Technical data		U.M. - U.S.A.
MOTORE DIESEL SILENZIATO	**SILENCED DIESEL ENGINE**		
tipo	type	**DEUTZ D2011L04W**	
potenza	power	**47 kw - 2500 rpm**	**64 HP**
		Optional	
		DEUTZ TD2011L04W	
		68 Kw - 2500 rpm	**92 HP**
CARRO CINGOLATO	**CRAWLERS**		
velocità	speed	**0 - 3 km/h**	**0 - 1,86 mph**
pendenza massima superabile	max gradeability	**55%**	**55%**
pressione specifica al suolo	ground bearing pressure	**6,20 N/cm2**	**8,8 PSI**
larghezza pattini	shoe width	**250 mm**	**9,84 in**
apertura variabile carro	opening varyng crawlers	**1000 - 1400 mm**	**39,37 - 55,12 in**
SLITTA	**MAST**		
lunghezza slitta	mast lenght	**3800 mm**	**149,60 in**
corsa carrello testa rotazione	stroke of rotary head	**3300 mm**	**129,92 in**
tiro-spinta massimo motoriduttore	ratiomor pull-push	**40 KN**	**8818 lb**
TESTA ROTAZIONE STANDARD	**STANDARD ROTARY HEAD**		
coppia max - PARALLELO	max torque - PARALLEL	**700 daNm**	**5072 lb ft**
giri - PARALLELO	speed - PARALLEL	**0 - 55 rpm**	**0 - 55 rpm**
coppia massima - SERIE	max torque - SERIES	**350 daNm**	**2536 lb ft**
giri - SERIE	speed - SERIES	**0 - 110 rpm**	**0 - 110 rpm**
numero marce	speed number	**2**	**2**
corsa spostamento laterale	sideways travel stroke	**365 mm**	**14,37 in**
nota: a richiesta si possono avere diverse coppie e numeri di giri/ a richiesta è possibile applicare martello idraulico esterno	other performances upon request/ external hydraulic hammer upon request		
TESTA ROTAZIONE OPTIONAL 46-4V	**OPTIONAL ROTARY HEAD 46-4V**		
numero marce	speed number	**4**	**4**
I marcia - coppia max	I speed - max torque	**803 daNm**	**5819 lb ft**
I marcia - giri max	I speed - speed	**0 - 45 rpm**	**0 - 45 rpm**
II marcia - coppia max	II speed - max torque	**401 daNm**	**2905 lb ft**
II marcia - giri max	II speed - speed	**0 - 90 rpm**	**0 - 90 rpm**
III marcia - coppia max	III speed - max torque	**205 daNm**	**1485 lb ft**
III marcia - giri max	III speed - speed	**0 - 176 rpm**	**0 - 176 rpm**
IV marcia - coppia max	IV speed - max torque	**102 daNm**	**740 lb ft**
IV marcia - giri max	IV speed - speed	**0 - 352 rpm**	**0 - 352 rpm**
diam. passaggio interno jet grouting	inside diameter for jet-grouting	**62 mm**	**2,44 in**
corsa spostamento laterale	sideways travel stroke	**400 mm**	**15,75 in**
nota: a richiesta si possono avere diverse coppie e numeri di giri/ a richiesta è possibile applicare martello idraulico esterno	other performances upon request/ external hydraulic hammer upon request		
MORSA SEMPLICE - STANDARD	**SIMPLE CLAMP - STANDARD**		
diametri bloccaggio	blocking diameter	**50 - 219 mm**	**1,96 - 8,62 in**
forza di chiusura	clamping force	**140 KN**	**30864 lb**
MORSA DOPPIA - OPTIONAL	**DOUBLE CLAMP - OPTIONAL**		
diametri bloccaggio	blocking diameter	**50 - 219 mm**	**1,96 - 8,62 in**
forza di chiusura	clamping force	**140 KN**	**30864 lb**
coppia svitamento	break-out torque	**19 KNm**	**13768 lb ft**
ARGANO - OPTIONAL	**WINCH - OPTIONAL**		
diametro fune	rope diameter	**7 mm**	**0,275 in**
capacità fune	rope capacity	**50 m**	**164 ft**
tiro massimo	max line pull	**600 Kg**	**1323 lb**
ALTRI OPTIONALS	**OTHER OPTIONALS**		
martello idraulico esterno	external hydraulic hammer		
pompa dell'acqua	water pump		
pompa fango a vite	screw mud pump		
pompa cemento	concrete mud pump		
pompa scarotatrice	sample ejection pump		
IMPIANTO IDRAULICO	**HYDRAULIC SYSTEM**		
pompe a ingranaggi standard	standard gear pumps	**n. 4: P1=67 l/min**	**n.4: P1=17,70 gal/min**
		P2=50 l/min	**P2=13,20 gal/min**
		P3=50 l/min	**P3=13,20 gal/min**
		P4=20 l/min	**P4=5,28 gal/min**
pressione massima	max pressure	**220 BAR**	**3129 PSI**
PESO TOTALE MACCHINA	**TOTAL MACHINE WEIGHT**	**4400 Kg**	**9697 lb**

Beretta Alfredo s.r.l.

20842 BESANA IN BRIANZA (MB) - ITALIA - Via Vignareto, 10
Tel. +39 (0)362 99.53.80 r.a. - Fax +39 (0)362 99.57.08
www.berettaalfredo.it - e.mail: info@berettaalfredo.it

ICIM ISO 9001 - Cert n. 1323

CISQ

I Net

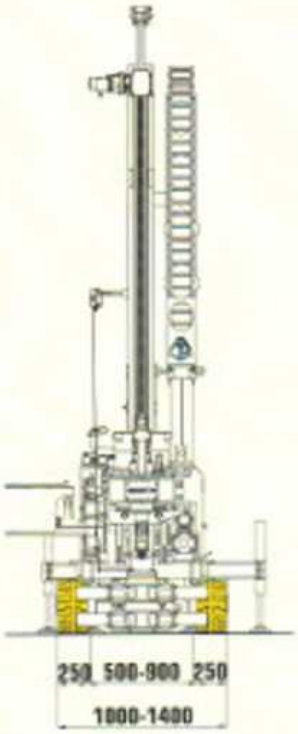

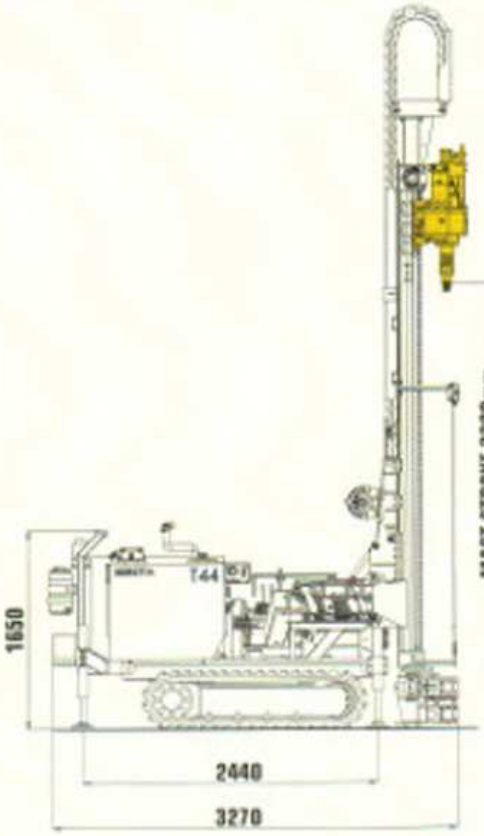

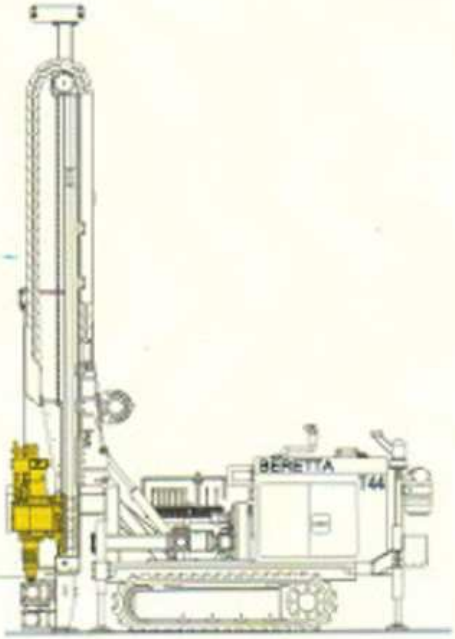

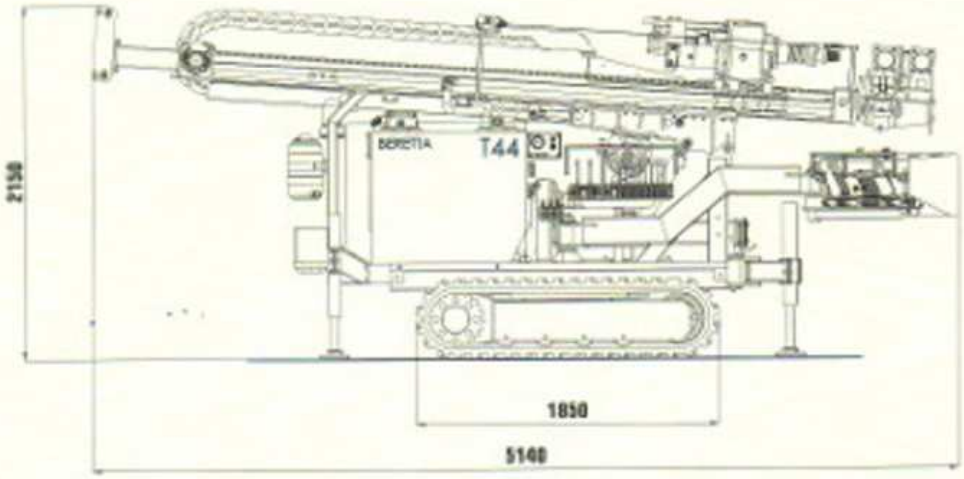

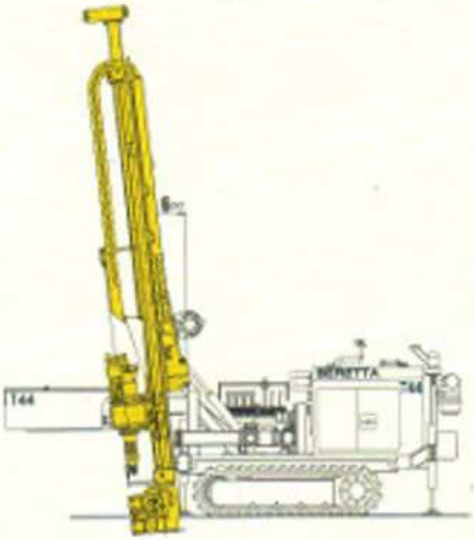

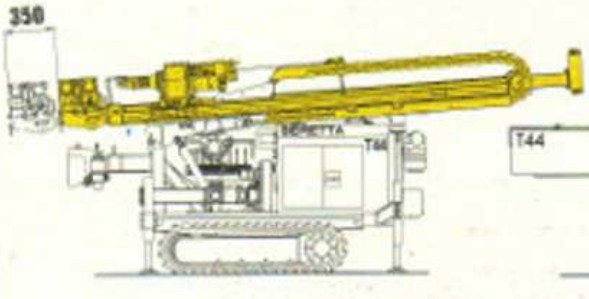

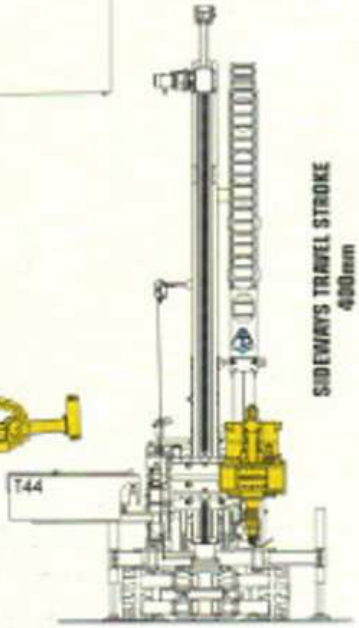

BERETTA migliora costantemente i suoi prodotti riservandosi il diritto di apportare qualsiasi modifica senza preavviso nè responsabilità
BERETTA continuously improves its products reserving the right to modify data without advance notice declining any responsibility
Revisione Depliant N. 4 - Gennaio 2012 / Brochure revision N. 4 - January 2012

T44

INDICATA PER:
INDICATED FOR:

- Sondaggi
- Protezione ambientale
- Pozzi acquiferi
- Restauri
- Micropali

- Test holes
- Environmental protection
- Water wells
- Restoration work
- Micropiles

- Sondages
- Protection de l'environnement
- Puits aquifères
- Restaurations
- Micro-pieux

- Aufschlußbohrungen
- Umweltschutz Umbauten
- Wasserbrunner
- Jet-grouting
- Kleinbohrpfähle

- Sondeos
- Protección ambiental
- Pozos acuíferos
- Restauraciones
- Micropilotes

45 - 2V

46 - 2V

BERETTA®

45 - 2V 85 S

46 - 4V 85 S

T44

La perforatrice idraulica T44, grazie all'ampia gamma di teste a rotazione, rotopercussione, a 2 e 4 velocità, si propone come la macchina ideale per risolvere qualsiasi tipo di problematica nel campo dei sondaggi.
Inoltre pur avendo una larghezza ridotta (1,00 m), grazie al suo robusto carro cingolato ad apertura variabile (1000-1400 mm) è stato possibile applicare una slitta con corsa utile per aste da 3,0 m in modo tale da garantire un'ottima produttività di perforazione.
Tutte le nostre macchine sono progettate e costruite in conformità alla Direttiva Macchine 2006/42 CEE e successive modifiche. Inoltre, durante la progettazione abbiamo posto particolare riguardo alla sicurezza, al rispetto ambientale ed alla ergonomia di utilizzo.
Il nostro sistema di qualità è certificato secondo la norma UNI EN ISO 9001.

Optional

• Argano idraulico • Morsa idraulica doppia per diversi diametri • Lubrificatore per martello fondo foro • Pompa dell'acqua • Pompa schiuma • Pompa fango • Predisposizione per jet grouting • Martello idraulico esterno • Slitta in lunghezze personalizzate

T44

Thanks to a broad range of 2 and 4-speed rotary-percussion and rotary drill heads, the T44 hydraulic drilling machine is the ideal unit for solving any type of problem in the drilling field.
What is more, despite its reduced width (1 m), thanks to the sturdy tracked carriage with variable opening (1000-1400 mm), it has been possible to fit a mast with working stroke for 3 m rods so as to ensure excellent drilling productivity.
All our machines are designed and built in conformity with Machine Directive 2006/42 EEC and subsequent amendments. Furthermore, during the design stage, we have focused special attention on safety, respect for the environment and ergonomics.
Our quality system is certified in accordance with UNI EN ISO 9001 stand

Optional

• Hydraulic winch • Double hydraulic vice for various diameters • Lubricator for down-the-hole hammer • Water pump • Foam pump • Mud pump • Set for jet-grouting • External hydraulic hammer • Customised mast length

T44

La perforatrice hydraulique T44, grâce à la vaste gamme de têtes de rotation, roto percussion, à 2 et 4 vitesses, est la machine idéale pour résoudre tout type de problème dans le domaine des sondages.
Par ailleurs, malgré sa largeur réduite (1,00 m), il a été possible, grâce à son char chenillé robuste à ouverture variable (1000-1400 mm), d'appliquer un chariot avec une course utile pour tiges de 3,00 m, afin de garantir une excellente productivité de forage.
Toutes nos machines sont conçues et construites conformément à la Directive Machines 2006/42 CEE et modifications suivantes. Lors de sa conception, nous avons prêté une attention particulière à la sécurité, au respect de l'environnement et à l'ergonomie d'utilisation.
Notre système de qualité est certifié selon la norme UNI EN ISO 9001.

Options

• Treuil hydraulique • Double étau hydraulique pour différents diamètres • Graisseur pour marteau fond du trou • Pompe à eau • Pompe à mousse • pompe à boue • Jointoiement par mortier liquide (jet grouting) prévu • Marteau hydraulique extérieur • Chariot d'une longueur personnalisable

T44

Die hydraulische Bohranlage T44 erweist sich durch ihr breites Angebot an Dreh-, und Drehschlagköpfen mit 2 und 4 Gängen als die ideale Maschine zur Lösung jeder Problematik im Bereich der Aufschlussbohrungen.
Trotz ihrer geringen Breite (1,00 m) konnte dank ihres robusten Raupenfahrwerks mit variabler Spurweite (1000-1400 mm) ein Mast mit einer Nutzlänge für 3,00 m Bohrstangen angebracht werden, um eine optimale Bohrkapazität zu gewährleisten.
Alle unsere Machinen sind den Abforderungen der Maschinenrichtline 2006/42/EWG entsprechend konzipiert und gebaut. Darüber hinaus legen wir während der Entwicklung besonderen Wert auf die Sicherheint, den Umweltschutz und die Gebrauchsergonomie.
Unser Qualitätssystem ist nach der Norm UNI EN ISO 9001 zertifiziert.

Zusatzausrüstung

• Hydraulische Winde • Doppelte hydraulische Abfangrange für unterschiedliche Durchmesser • Spülainrichtung für Imlochhammer • Wasserpumpe • Schaumpumpe • Schlammpumpe • Vorbereitung für jet-grouting • Externer Hydraulikhammer• Mast in individueller Länge

T44

La perforadora hidráulica T44, gracias a la amplia gama de cabezas de rotación, rotopercusión, de 2 y 4 velocidades, se propone como la máquina ideal para solucionar cualquier tipo de problema en el campo de los sondeos.
Además, aunque tenga una anchura reducida (1,00 m), gracias a su robusto carro con orugas de apertura variable (1000-1400 mm) ha sido posible aplicar una corredera con carrera útil para barras de 3,0 m a fin de garantizar una óptima productividad de perforación.
Todas nuestras máquinas están proyectadas y construidas conformemente a la Directiva Máquinas 2006/42 CEE y sucesivas modificaciones. Además, durante el proyecto hemos cuidado especialmente la seguridad, el respeto del ambiente y la ergonomía de utilización.
Nuestro sistema calidad está certificado según la norma UNI EN ISO 9001.

Accessorios opcionales

• Argano hidráulico • Morsa hidráulica doble para diferentes diámetros • Lubricador para martillo fondo hoyo • Bomba del agua • Bomba espuma • Bomba fango • Predisposición para lechada de cemento (jet-grouting) • Martillo hidráulico externo • Corredera en longitudes personalizables

T44 drill rig mast 6 ton

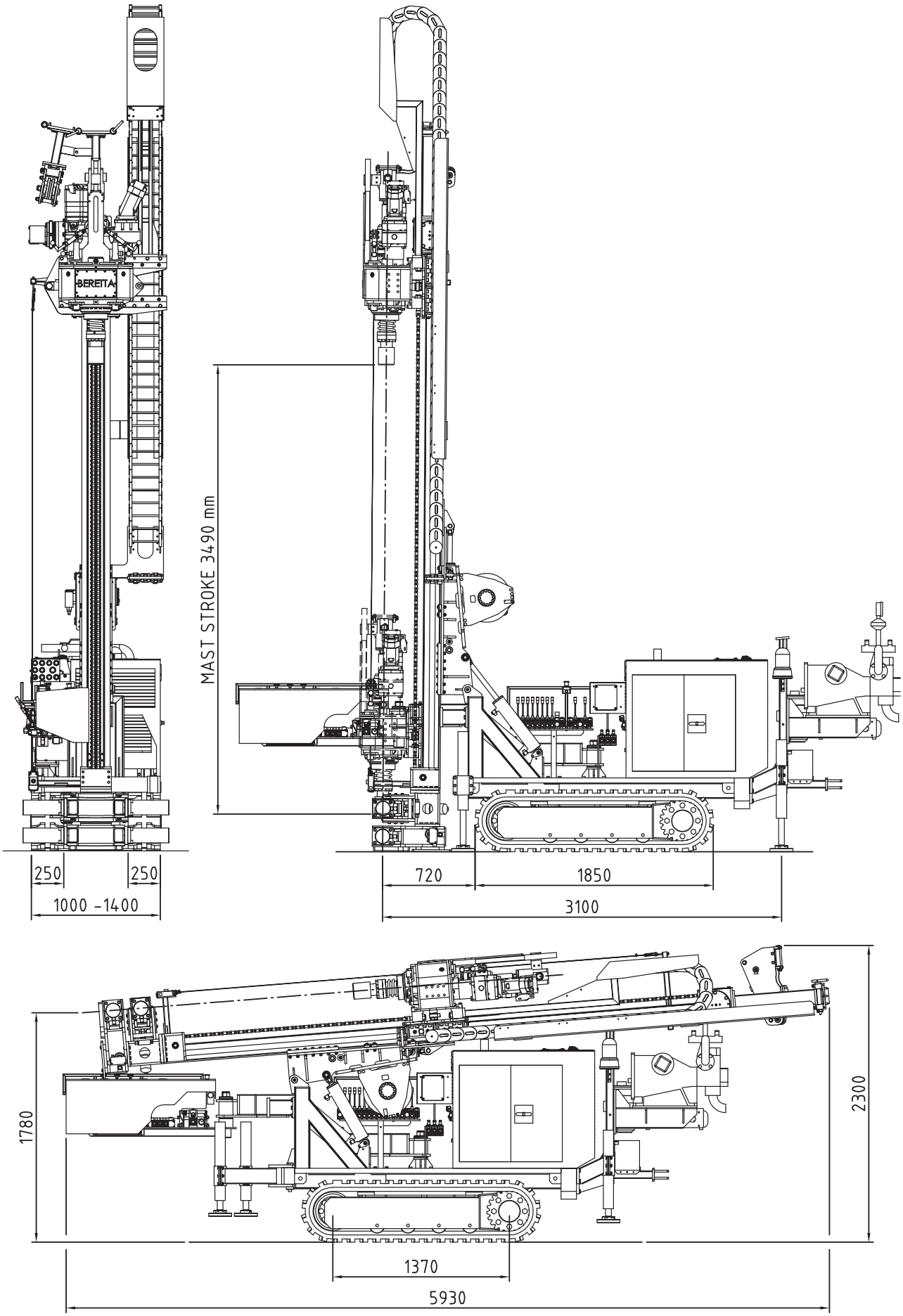

Beretta Alfredo s.r.l. - Via Vignareto, 10 - 20842 Besana Brianza (MB) - Italy
tel. +39-0362-995380 fax. +39-0362-995708 www.berettaalfredo.it

43-2V

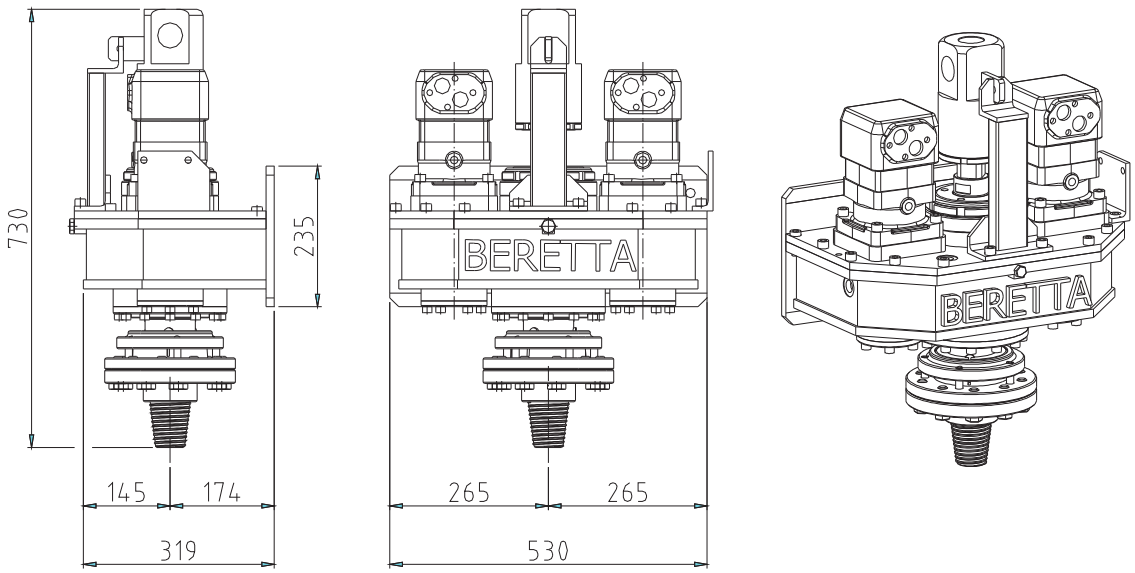

TECHNICAL DATA

	(A)			(B)			(C)			(D)			(E)			(F)		
SPEED	daNm	lb ft	RPM	daNm	lb ft	RPM	daNm	lb ft	RPM	daNm	lb ft	RPM	daNm	lb ft	RPM	daNm	lb ft	RPM
1°	950	7011	30	800	5904	40	620	4576	50	500	3690	65	400	2952	82	310	2288	100
2°	475	3506	60	400	2952	80	310	2288	100	250	1845	130	200	1476	164	155	1144	200

TECHNICAL DATA WITH FAST GEAR KIT

	(V1)			(V2)			(V3)			(V4)			(V5)			(V6)		
SPEED	daNm	lb ft	RPM	daNm	lb ft	RPM	daNm	lb ft	RPM	daNm	lb ft	RPM	daNm	lb ft	RPM	daNm	lb ft	RPM
1°	380	2804	80	310	2288	100	240	1771	135	190	1402	170	150	1107	210	120	886	260
2°	190	1402	160	155	1144	200	120	886	270	95	701	340	75	554	420	60	443	520

ROTARY HEAD PERFORMANCES

Max oil feed = 108 l/min (28,5 gal/min)

Max working pressure = 200 bar (2845 PSI)

TOTAL WEIGHT = 215 kg (474 lb)

BERETTA migliora costantemente i suoi prodotti riservandosi il diritto di apportare qualsiasi modifica senza preavviso nè responsabilità
BERETTA continuosly improves its products reservong the right to modify data without advance notice decling any responsability
Revisione depliant N. 2 - Ottobre 2007 / Brochure revision N. 2 - October 2007

Beretta Alfredo s.r.l.
20045 BESANA IN BRIANZA (MI) - ITALIA - Via Vignareto, 10
Tel. (0362) 99.53.80 r.a. - Fax (0362) 99.57.08
www.berettaalfredo.it - e.mail: info@berettaalfredo.it

ICIM
ISO 9001 - Cert n. 1323
CISQ
IQNet

BERETTA ALFREDO s.r.l. - Via Vignareto, 10 - 20842 Besana in Brianza (MB) - ITALIA
tel. +39 0362 995380 fax. +39 0362 995708 www.berettaalfredo.it info@berettaalfredo.it

55-2V ROTARY HEAD - performances

	(A)			(B)			(C)			(D)			(E)		
SPEED	daNm	lb ft	RPM	daNm	lb ft	RPM	daNm	lb ft	RPM	daNm	lb ft	RPM	daNm	lb ft	RPM
1°	**590**	4354	**100**	**745**	5498	**75**	**930**	6863	**60**	**1175**	8672	**50**	**1490**	10996	**40**
2°	**295**	2177	**200**	**372**	2745	**150**	**465**	3432	**120**	**587**	4332	**100**	**745**	5498	**80**

55-3V ROTARY HEAD - performances

	(A)			(B)			(C)		
SPEED	daNm	lb ft	RPM	daNm	lb ft	RPM	daNm	lb ft	RPM
1°	**775**	5720	**74**	**1070**	7897	**53**	**1434**	10583	**39**
2°	**386**	2849	**148**	**535**	3948	**107**	**717**	5291	**79**
3°	**230**	1697	**248**	**315**	2325	**182**	**405**	2989	**141**

ROTARY HEAD PERFORMANCES for: T44/GT- T45 - T47/S - T55 - T57/S - T57GEO
portata olio / max oil feed = 160 l/min
pressione massima / max working pressure = 250 bar
(the performances can change depending the configuration)

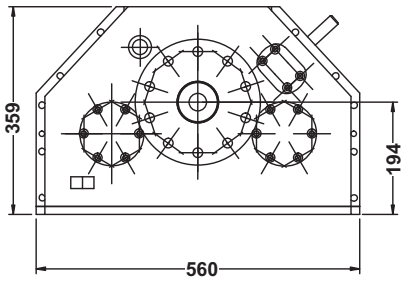

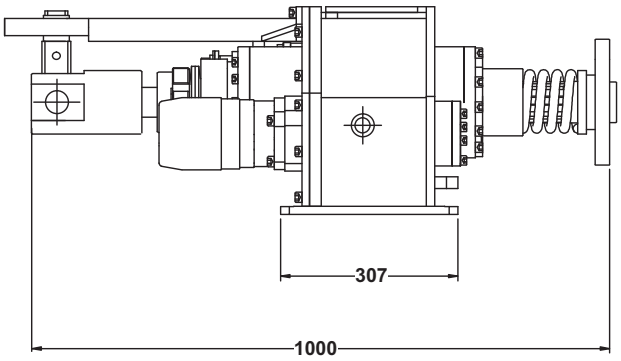

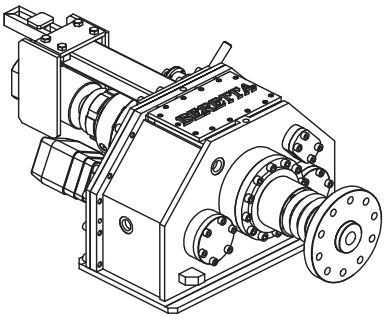

TECHNICAL DATA

				(B)			(C)			(D)		
SPEED				daNm	lb ft	RPM	daNm	lb ft	RPM	daNm	lb ft	RPM
1°				**251**	**1852**	**98**	**315**	**2325**	**78**	**403**	**2974**	**62**
2°				**126**	**930**	**198**	**157**	**1159**	**158**	**201**	**1483**	**124**
3°				**62**	**458**	**400**	**76**	**561**	**320**	**99**	**731**	**250**
4°				**31**	**229**	**800**	**38**	**280**	**640**	**49**	**362**	**500**

	(E)			(F)			(G)		
SPEED	daNm	lb ft	RPM	daNm	lb ft	RPM	daNm	lb ft	RPM
1°	**504**	**3720**	**50**	**573**	**4229**	**39**	**650**	**4797**	**32**
2°	**252**	**1860**	**100**	**286**	**2111**	**78**	**325**	**2399**	**63**
3°	**124**	**915**	**200**	**141**	**1041**	**160**	**160**	**1181**	**127**
4°	**62**	**458**	**400**	**70**	**517**	**320**	**80**	**590**	**253**

ROTARY HEAD PERFORMANCES

Max oil feed = 75 l/min (19,8 gal/min)

Max working pressure = 210 bar (2987 PSI)

Inside diameter for jet grouting = 62 mm (2,44 in)

TOTAL WEIGHT = 286 kg (631 lb)

BERETTA migliora costantemente i suoi prodotti riservandosi il diritto di apportare qualsiasi modifica senza preavviso nè responsabilità
BERETTA continuosly improves its products reservong the right to modify data without advance notice decling any responsability
Revisione depliant N. 2 - Ottobre 2007 / Brochure revision N. 2 - October 2007

Beretta Alfredo s.r.l.
20045 BESANA IN BRIANZA (MI) - ITALIA - Via Vignareto, 10
Tel. (0362) 99.53.80 r.a. - Fax (0362) 99.57.08
www.berettaalfredo.it - e.mail: info@berettaalfredo.it

ICIM
ISO 9001 - Cert n. 1323
CISQ
IQNet

46-4V

BERETTA

Hydraulic Rotary Head for series 4

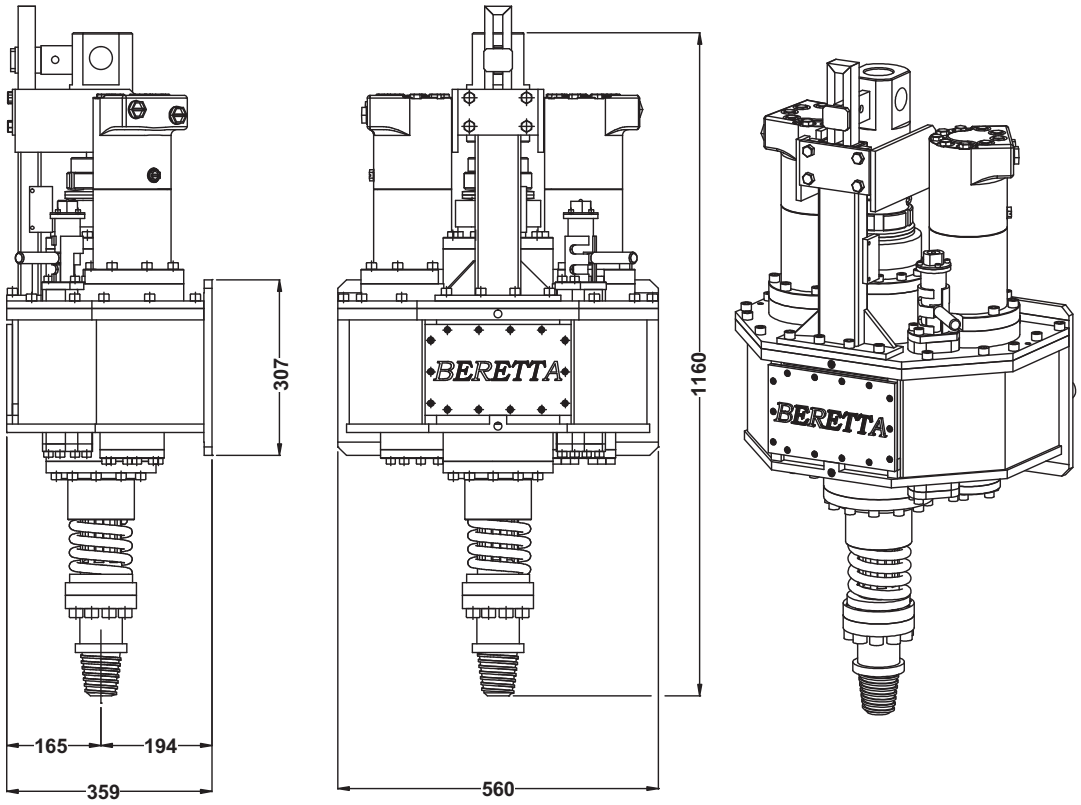

TECHNICAL DATA

	(A)			(B)			(C)			(D)		
SPEED	daNm	lb ft	RPM	daNm	lb ft	RPM	daNm	lb ft	RPM	daNm	lb ft	RPM
1°	**616**	**4546**	**59**	**803**	**5926**	**45**	**1010**	**7454**	**35**	**400**	**2952**	**90**
2°	**308**	**2273**	**118**	**401**	**2959**	**90**	**505**	**3727**	**70**	**200**	**1476**	**180**
3°	**157**	**1159**	**230**	**205**	**1513**	**176**	**258**	**1904**	**140**	**100**	**738**	**350**
4°	**78**	**576**	**460**	**102**	**753**	**352**	**129**	**952**	**280**	**52**	**384**	**700**

ROTARY HEAD PERFORMANCES

Inside diameter for jet grouting = 62 mm (2,44 in)

Max oil feed = 115 l/min (30,8 gal/min)

Max working pressure = 215 bar

TOTAL WEIGHT = 330 kg (727 lb)

BERETTA migliora costantemente i suoi prodotti riservandosi il diritto di apportare qualsiasi modifica senza preavviso nè responsabilità
BERETTA continuosly improves its products reservong the right to modify data without advance notice decling any responsability
Revisione depliant N. 2 - Ottobre 2007 / Brochure revision N. 2 - October 2007

Beretta Alfredo s.r.l.
20045 BESANA IN BRIANZA (MI) - ITALIA - Via Vignareto, 10
Tel. (0362) 99.53.80 r.a. - Fax (0362) 99.57.08
www.berettaalfredo.it - e.mail: info@berettaalfredo.it

ICIM
ISO 9001 - Cert n. 1323
CISQ
IQNet

BERETTA 47-4V

Hydraulic Rotary Head for series 4 and series 5

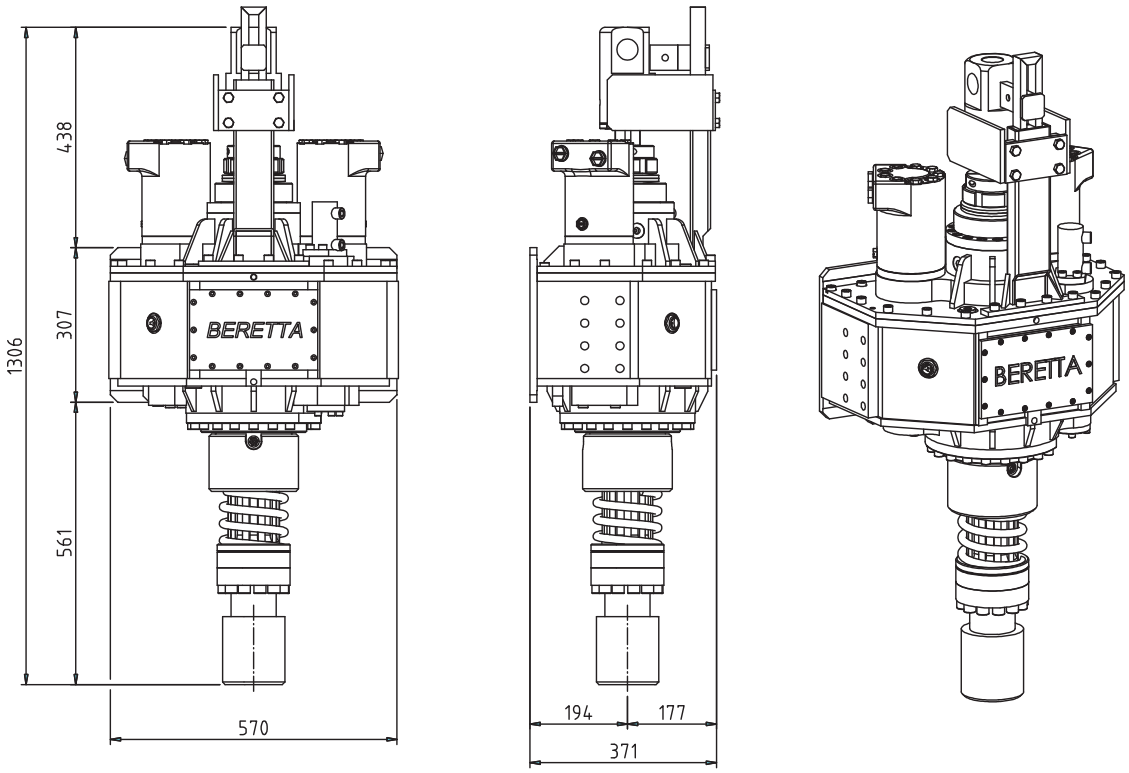

TECHNICAL DATA

	(A)			(B)			(C)			(D)			(E)		
SPEED	daNm	lb ft	RPM	daNm	lb ft	RPM	daNm	lb ft	RPM	daNm	lb ft	RPM	daNm	lb ft	RPM
1°	**1742**	**12856**	**25**	**1445**	**10664**	**30**	**1132**	**8354**	**39**	**896**	**6612**	**50**	**694**	**5122**	**64**
2°	**868**	**6406**	**50**	**722**	**5328**	**60**	**566**	**4177**	**78**	**448**	**3306**	**100**	**347**	**2561**	**129**
3°	**391**	**2886**	**113**	**361**	**2664**	**137**	**255**	**1882**	**174**	**224**	**1653**	**220**	**156**	**1151**	**286**
4°	**195**	**1439**	**226**	**180**	**1328**	**274**	**127**	**937**	**349**	**112**	**827**	**440**	**78**	**576**	**572**

ROTARY HEAD PERFORMANCES

Inside diameter for jet grouting = 62 mm (2,44 in)

Max oil feed = 125 l/min (33,0 gal/min)

Max working pressure = 250 bar

TOTAL WEIGHT = 395 kg (870 lb)

BERETTA migliora costantemente i suoi prodotti riservandosi il diritto di apportare qualsiasi modifica senza preavviso nè responsabilità
BERETTA continuosly improves its products reservong the right to modify data without advance notice decling any responsability
Revisione depliant N. 2 - Ottobre 2007 / Brochure revision N. 2 - October 2007

Beretta Alfredo s.r.l.
20045 BESANA IN BRIANZA (MI) - ITALIA - Via Vignareto, 10
Tel. (0362) 99.53.80 r.a. - Fax (0362) 99.57.08
www.berettaalfredo.it - e.mail: info@berettaalfredo.it

ICIM
ISO 9001 - Cert n. 1323
CISQ
IQNet

BERETTA ALFREDO s.r.l. - Via Vignareto, 10 - 20842 Besana in Brianza (MB) - ITALIA
tel. +39 0362 995380 fax. +39 0362 995708 www.berettaalfredo.it info@berettaalfredo.it

55-8V ROTARY HEAD

OIL FLOW 110 L/MIN MAX PRESSURE 200 BAR

	VER. A			VER. B			VER. C		
GEAR	**daNm**	**lb ft**	**RPM**	**daNm**	**lb ft**	**RPM**	**daNm**	**lb ft**	**RPM**
1°	1540	11365	22	1350	9963	25	1120	8266	28
2°	1050	7749	33	1005	7417	34	970	7159	36
3°	855	6310	41	668	4930	51	540	3985	65
4°	645	4760	53	459	3387	75	330	2435	105
5°	360	2657	95	316	2332	110	285	2103	122
6°	200	1476	165	209	1542	166	200	1476	167
7°	151	1114	229	106	782	325	76	561	456
8°	102	753	345	71	524	487	50	369	685

45-85S

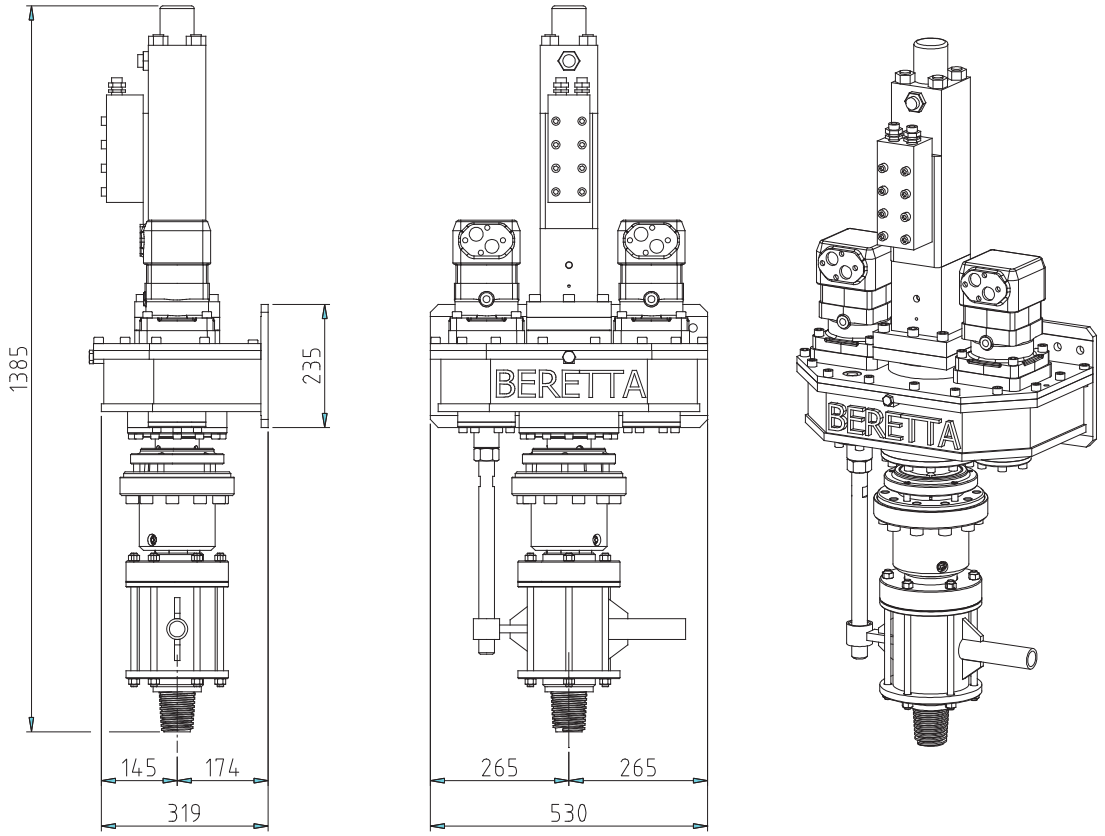

TECHNICAL DATA

	(A)			(B)			(C)		
SPEED	daNm	lb ft	RPM	daNm	lb ft	RPM	daNm	lb ft	RPM
1°	**950**	**7011**	**30**	**800**	**5904**	**40**	**620**	**4576**	**50**
2°	**475**	**3506**	**60**	**400**	**2952**	**80**	**310**	**2288**	**100**

TECHNICAL DATA WITH FAST GEAR KIT

	(V1)			(V2)			(V3)			(V4)			(V5)			(V6)		
SPEED	daNm	lb ft	RPM	daNm	lb ft	RPM	daNm	lb ft	RPM	daNm	lb ft	RPM	daNm	lb ft	RPM	daNm	lb ft	RPM
1°	380	2804	80	310	2288	100	240	1771	135	190	1402	170	150	1107	210	120	886	260
2°	190	1402	160	155	1144	200	120	886	270	95	701	340	75	554	420	60	443	520

ROTARY HEAD PERFORMANCES

Max oil feed = 108 l/min (28,5 gal/min)

Max working pressure = 200 bar (2845 PSI)

TOP HAMMER PERFORMANCES TOTAL WEIGHT = 290 kg (639 lb)

Top hammer = DM85S

Impact frequency = 1300 BPM

Max impact energy = 270 Nm (300 ft lbs)

Max oil feed = 25 l/min (6,6 gal/min)

Max working pressure = 100-140 bar (1422-1990 PSI)

BERETTA migliora costantemente i suoi prodotti riservandosi il diritto di apportare qualsiasi modifica senza preavviso nè responsabilità
BERETTA continuosly improves its products reservong the right to modify data without advance notice decling any responsability
Revisione depliant N. 2 - Ottobre 2007 / Brochure revision N. 2 - October 2007

Beretta Alfredo s.r.l.
20045 BESANA IN BRIANZA (MI) - ITALIA - Via Vignareto, 10
Tel. (0362) 99.53.80 r.a. - Fax (0362) 99.57.08
www.berettaalfredo.it - e.mail: info@berettaalfredo.it

ICIM
ISO 9001 - Cert n. 1323
CISQ
IQNet

46-4V-85S

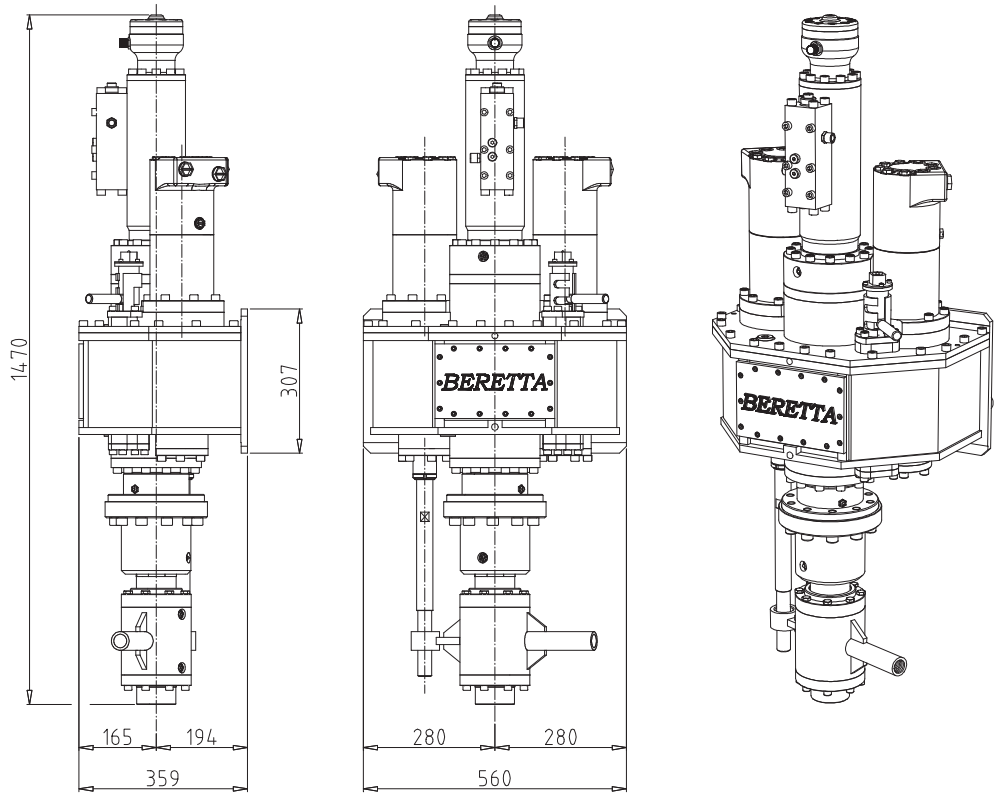

TECHNICAL DATA

	(A)			(B)			(C)		
SPEED	daNm	lb ft	RPM	daNm	lb ft	RPM	daNm	lb ft	RPM
1°	**688**	**5075**	**64**	**896**	**6615**	**49**	**1127**	**8321**	**38**
2°	**344**	**2537**	**128**	**448**	**3303**	**98**	**564**	**4160**	**76**
3°	**175**	**1293**	**250**	**229**	**1689**	**191**	**288**	**2125**	**152**
4°	**87**	**643**	**500**	**213**	**1571**	**383**	**144**	**1063**	**304**

ROTARY HEAD PERFORMANCES

Max oil feed = 125 l/min (32,5 gal/min)

Max working pressure = 240 bar (3410 PSI)

TOP HAMMER PERFORMANCES

Top hammer = DM85S

Impact frequency = 1300 BPM

Max impact energy = 270 Nm (300 ft lbs)

Max oil feed = 25 l/min (6,6 gal/min)

Max working pressure = 100-140 bar (1422-1990 PSI)

TOTAL WEIGHT = 390 kg (860 lb)

BERETTA migliora costantemente i suoi prodotti riservandosi il diritto di apportare qualsiasi modifica senza preavviso nè responsabilità
BERETTA continuosly improves its products reservong the right to modify data without advance notice decling any responsability
Revisione depliant N. 2 - Ottobre 2007 / Brochure revision N. 2 - October 2007

Beretta Alfredo s.r.l.
20045 BESANA IN BRIANZA (MI) - ITALIA - Via Vignareto, 10
Tel. (0362) 99.53.80 r.a. - Fax (0362) 99.57.08
www.berettaalfredo.it - e.mail: info@berettaalfredo.it

ICIM
ISO 9001 - Cert n. 1323
CISQ
IQNet

Disegni tecnici • Technical drawings

BERETTA
T44
MEXICO